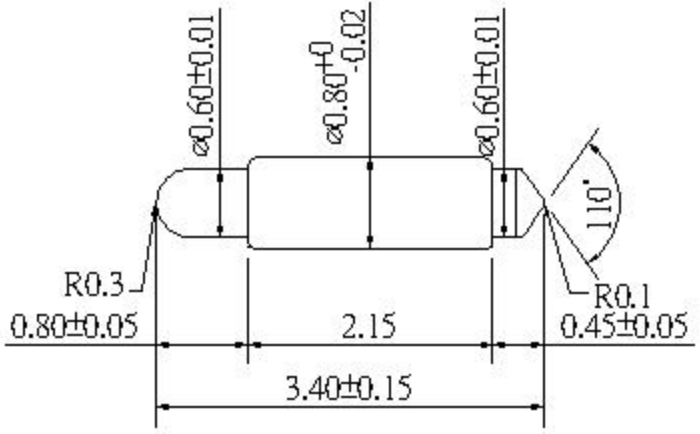

Material & Finishes
Plunger - TOP : SK4 Gold Plated.
Plunger - Bottom : SK4 Gold Plated
Barrel : P.B. Gold Plated
Spring : S WPB Gold Plated
Mechanical
Spring Force : 50grams @ 0.45mm
Full Travel : 0.8mm
Recommend Travel : 0.45mm
Mechanical Life : 300K
Electrical
Bandwidth : 0.15dB @ 6GHZ
Current Rating : 2A
Contact Resistance : <100mΩ
Selfe Inductance : 1.16nH
Capacitance : 3.93pF

鈦甫科技	表面處理	材料熱處理及性能要求		倒角1	設計	8-25-'08					單位	比例	(淨重(g))	(毛重)	
		材料		圓角1	結構						MM	25:1			
					材料						裝配料號		序號	項次	件數
					表面										
				等三角法	繪圖										
		熱處理		國家料號	圖名	DB-080DB 3.4m/m			檢號					序號	
		硬度							圖號						